WEVER & DUCRÉ LIGHTING

HEXO 1.0 LED

186558Q5

PROJEKT

TYP

NOTIZEN

ANZAHL

DATUM





Sechseckiges Deckenanbaudownlight aus Aluminiumdruckguss; Oberfläche Bronze gebürstet; RAL 7013; mit COB (Chip on Board) Technologie für höchste Effizienz; Phasenschnitt dim; Lichtfarbe 3000 K; ≤ 3 SDCM (initial MacAdam); CRI ≥ 90; 220 - 240 V; Schutzart IP20; Klasse 1; UGR ≤ 13; bildschirmtaugliche Arbeitsplatzleuchte nach DIN EN 12464-1; Leuchtdichte über 65° ≤ 1500 cd/m²; optional einzelne Innenabdeckung erhältlich; Lichtquelle durch Wever & Ducré oder Fachleute mit ausdrücklicher Genehmigung austauschbar;

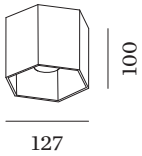

LEUCHTE

Decke
Aufbau
Bronze gebürstet
RAL 7013 [a]
IP20
Innen
605 lm

LED MODUL

3000 K
CRI ≥ 90
L70 / 50000h
≤ 3 SDCM (initial MacAdam)
760 lm
94 lm/W [b]

OPTISCH

Medium (standard)
Ausstrahlwinkel 21°
UGR ≤ 13
CIE flux code: 93 99 100 100 100
≥65° < 1500 cd/m²

ELEKTRISCH

Phasenschnitt dim
220 - 240 V
System 8.1 W
Klasse 1

PHYSIKALISCH

Durchmesser 127 mm
Höhe 100 mm
0.72 kg

[a] Es kann aus produktionstechnischen Gründen zu Farbabweichungen kommen.
[b] Ohne elektrische und optische Verluste

LICHTVERTEILUNG

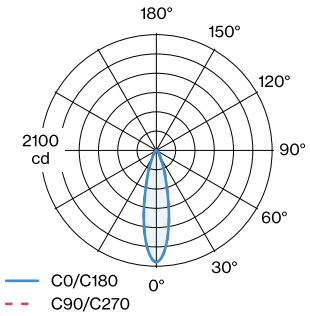

Wartungsfaktor

Betriebsdauer [h]	10.000	20.000	30.000	40.000	50.000
LLMF	0	0	0	0	0
LSF	1	1	1	1	1

MF	LMF × RSMF × LLMF × LSF
MF	Wartungsfaktor
LMF[a]	Leuchtenwartungsfaktor
RSMF[a]	Raumwartungsfaktor
LLMF	Lampenlichtstromwartungsfaktor
LSF	Lampenlebensdauerfaktor

[a]Laut "CIE 97, Maintenance of indoor electric lighting systems", 2005, ISBN 3-900-734-34-8. Die Werte müssen vom Planer festgelegt werden.

OPTISCHES ZUBEHÖR

EINZEL-INNENABDECKUNG

TYP	FARBE	SPANNUNG	L·B·H (MM)	ARTIKELNUMMER
HEXO | max. 10W	Schwarz		77.4·67·54	911031B1
HEXO | max. 10W	Gold		77.4·67·54	911031G1
HEXO | max. 10W	Weiß		77.4·67·54	911031W1

['186558Q5'] Die technischen Daten stellen Nennwerte für eine Umgebungstemperatur von 25°C dar. Die Datenwerte für den Lichtstrom unterliegen zunächst einer Toleranz von +/- 10 %, jene für die elektrische Anschlussleistung unterliegen zunächst einer Toleranz von +/- 10 % und jene für die Farbtemperatur unterliegen zunächst einer Toleranz von +/- 150 K. Für Tipp- oder Druckfehler wird keine Haftung übernommen. Es gelten die Allgemeinen Geschäftsbedingungen von Wever & Ducré BV.
© Wever & Ducré BV · Spinnerijstraat 99/21 · 8500 Kortrijk · Belgium · www.weverducre.com