WEVER & DUCRÉ LIGHTING

DEEP ADJUST 1.0 PAR16

112320W0C

PROJECT

TYPE

OPMERKINGEN

HOEVEELHEID

DATUM



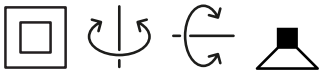

Ronde downlight van gegoten aluminium, voor plafondinbouw; regelbaar; oppervlak Matwit; gepoedercoat, mat textuur; RAL 9010; gereedschapsloze installatie met behulp van bladveren; geschikt voor plafonddikte van min. 6 mm; inbouwdiepte 115mm; lampfitting GU10; lamptype PAR16; max. 12W; 100 - 240 V; 355° draaibaar en 35° kantelbaar; beschermingsgraad IP20; Klasse 2; IC-waarde; lamp niet inbegrepen;

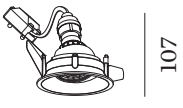

ARMATUUR

Plafond
Ingebouwd
max. kantelhoek 35 °
rotatie 355 °
Mat wit
RAL 9010 [a]
IP20
Interieur

LAMP

lamp PAR16
aansluiting GU10
max. per socket 12.0 W
CRI ≥ 90

OPTISCH

UGR ≤ 16

ELEKTRISCH

100 - 240 V
Klasse 2

FYSIEK

diameter 94 mm
hoogte 107 mm
0.14 kg
bladveren

UITSPARING

diameter 86-89 mm
min. plafonddikte 6 mm
Inbouwdiepte 115 mm

[a] De kleur kan vanwege productieomstandigheden iets afwijken.

GEMETEN LAMPEN

PAR16 LAMP 2700K CRI90
520 lm

PAR16 LAMP 3000K CRI90
535 lm

LICHTVERDELING

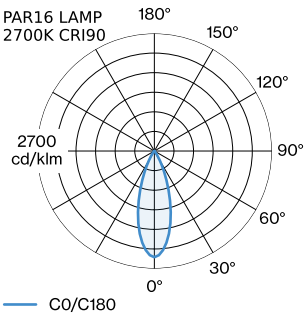

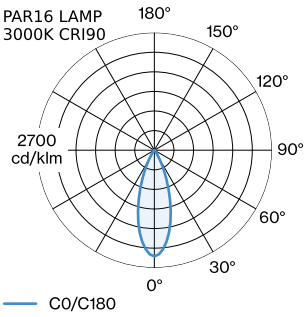

DEEP ADJUST 1.0 PAR16

112320W0C

ANDERE ACCESSOIRES

METALEN VEERKLEM

TYPE	KLEUR	SPANNING	Ø (MM)	ARTIKEL NUMMER
LED modules | PAR16			59	90019700

VEERKLEM

TYPE	KLEUR	SPANNING	Ø (MM)	ARTIKEL NUMMER
LED Modules | PAR16 max. 12W	Zwart		59	900198B0
LED Modules | PAR16 max. 12W	Goud		59	900198G0
LED Modules | PAR16 max. 12W	Brons		59	900198Q0
LED Modules | PAR16 max. 12W	Zilver		59	900198S0
LED Modules | PAR16 max. 12W	Wit		59	900198W0

ELEKTRISCHE ACCESSOIRES

PAR16 FLAT HEAD

TYPE	KLEUR	SPANNING	ARTIKEL NUMMER
GU10 | 220-240VAC			90059125

TYPE	KLEUR	SPANNING	ARTIKEL NUMMER
			W901228B3
			W901228B5

LAMPEN

PAR16 LED LAMP

TYPE	KLEUR	SPANNING	Ø·H (MM)	ARTIKEL NUMMER
2700K | >90 CRI | GU10 | 220-240VAC	Wit		50·60	901228W3
3000K | >90 CRI | GU10 | 220-240VAC	Wit		50·60	901228W5
2700K | >80 CRI | GU10 | 220-240VAC	Zilver		50·55	905227S2
3000K | >80 CRI | GU10 | 220-240VAC	Zilver		50·55	905227S4

['112320W0C'] De technische gegevens vertegenwoordigen nominale waarden voor een omgevingstemperatuur van 25 °C. Voor de gegevenswaarden voor de lichtstroom geldt initieel een tolerantie van +/- 10%, voor het elektrische aansluitvermogen geldt in eerste instantie een tolerantie van +/- 10% en voor de kleurtemperatuur geldt in eerste instantie een tolerantie van +/- 150 K. Wij aanvaarden geen aansprakelijkheid voor druk- en zetfouten. The general terms and conditions of Wever & Ducré BV apply.

© Wever & Ducré BV · Spinnerijstraat 99/21 · 8500 Kortrijk · Belgium · www.weverducre.com